MP KOVANIA®

Montážny návod pre posuvný systém

MP - VINTAGE 2

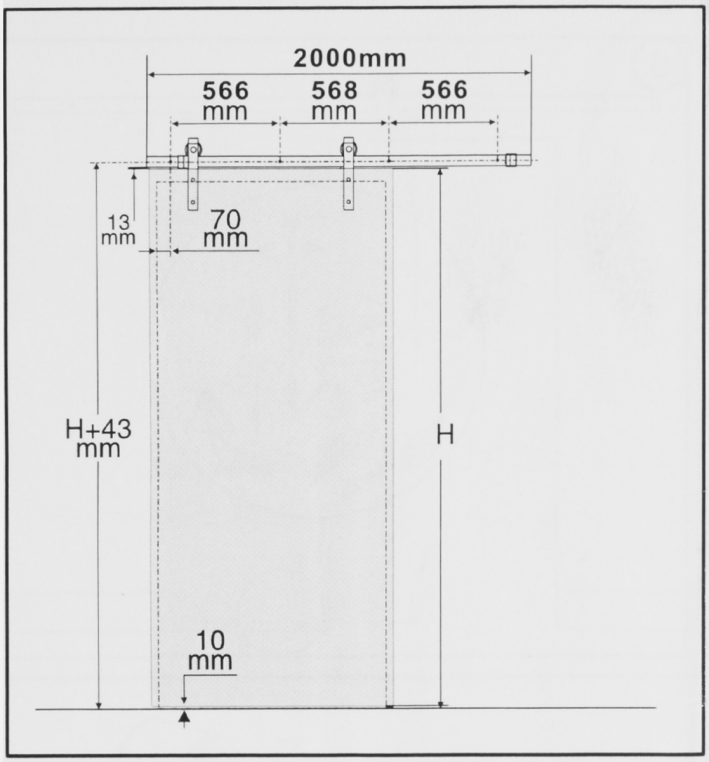

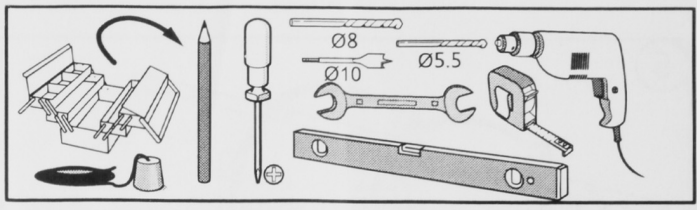

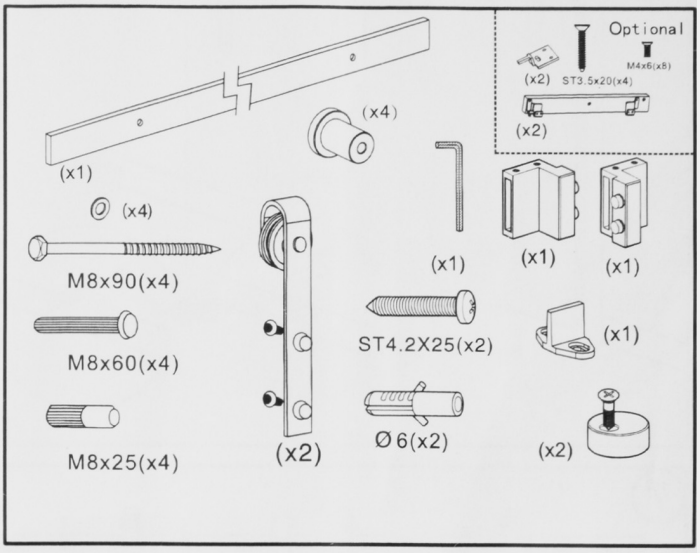

1

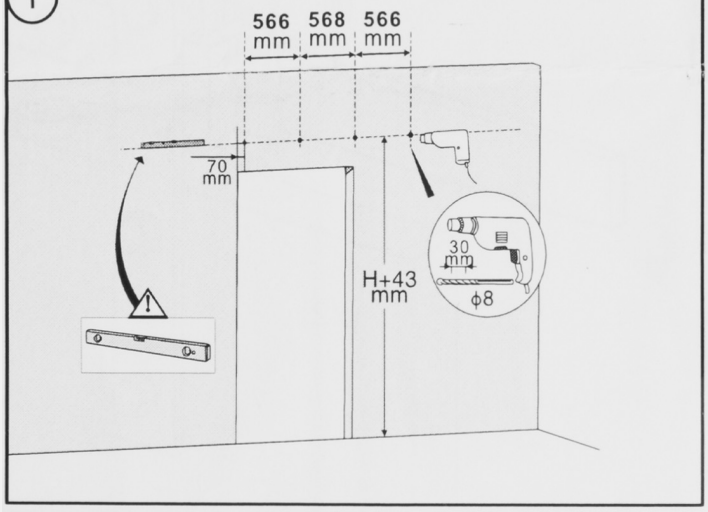

3

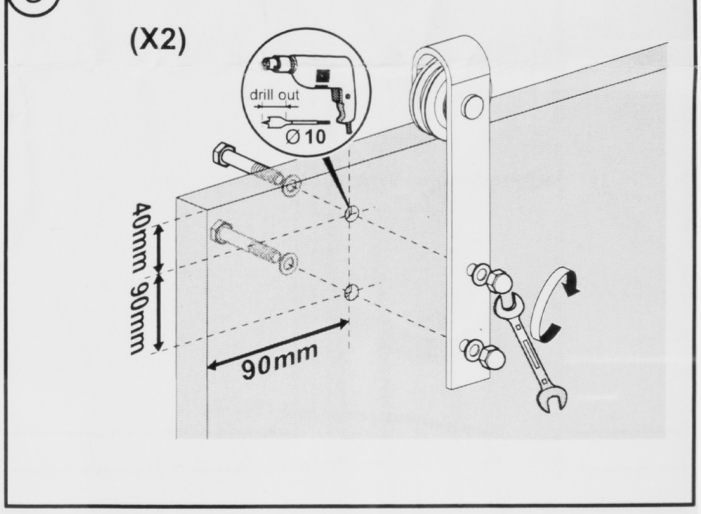

2

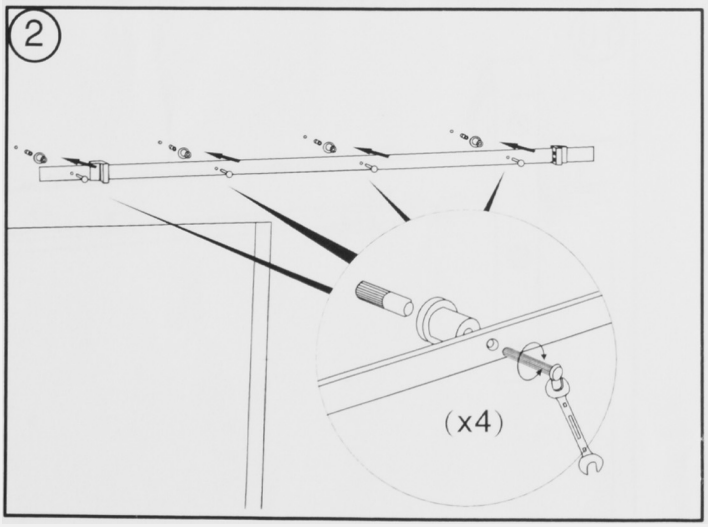

4

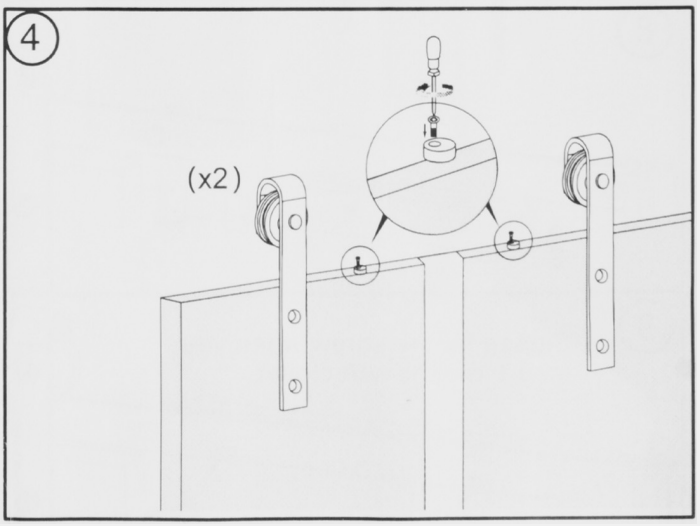

MP KOVANIA®

Montážny návod pre posuvný systém

MP - VINTAGE 2

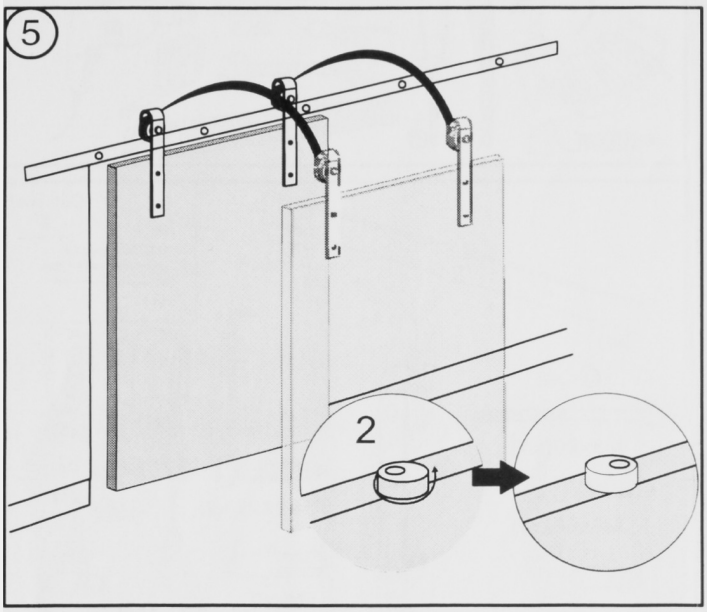

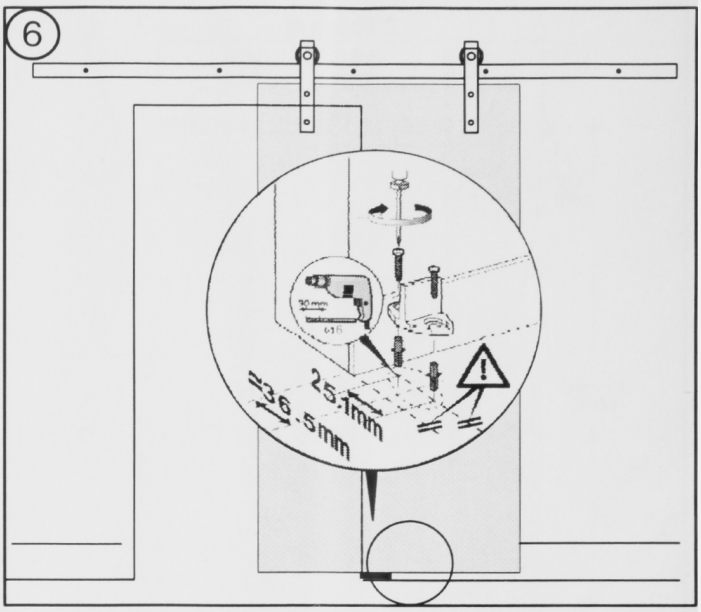

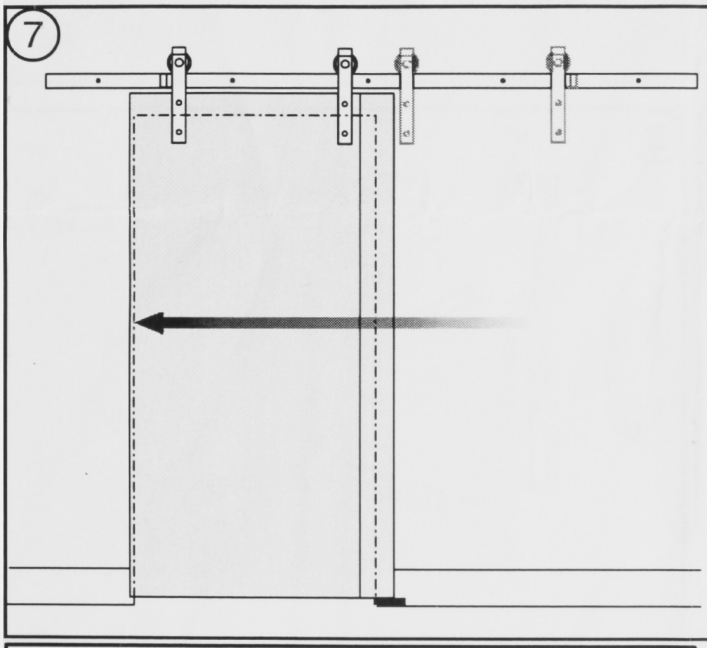

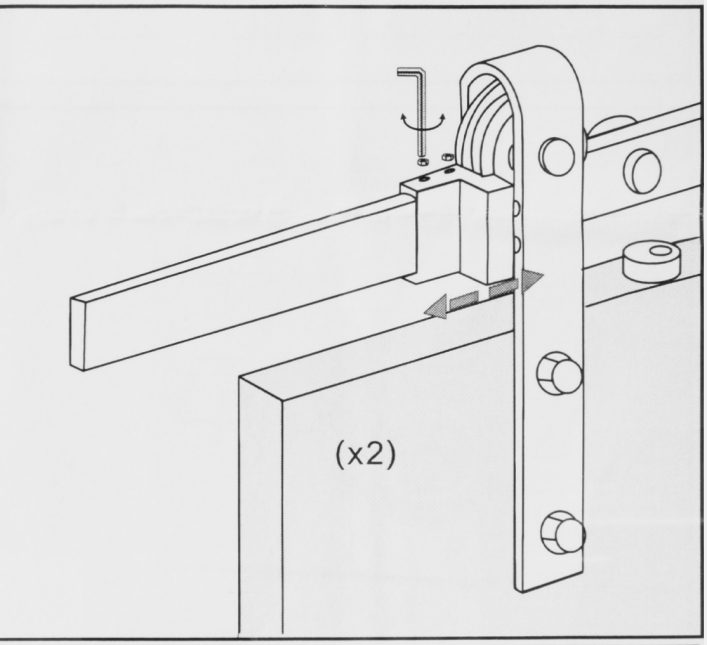

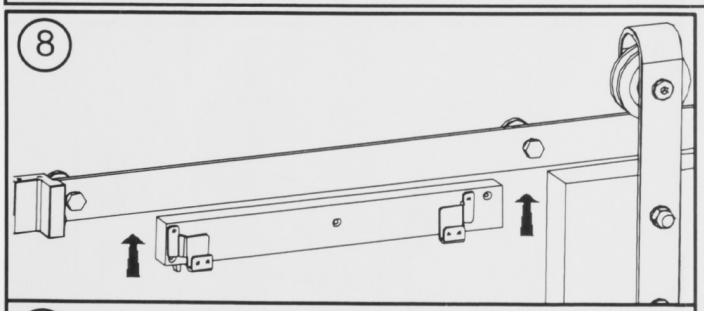

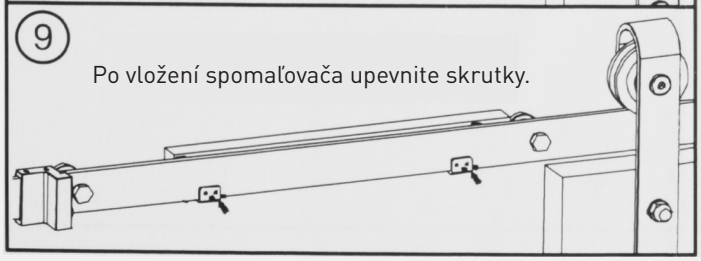

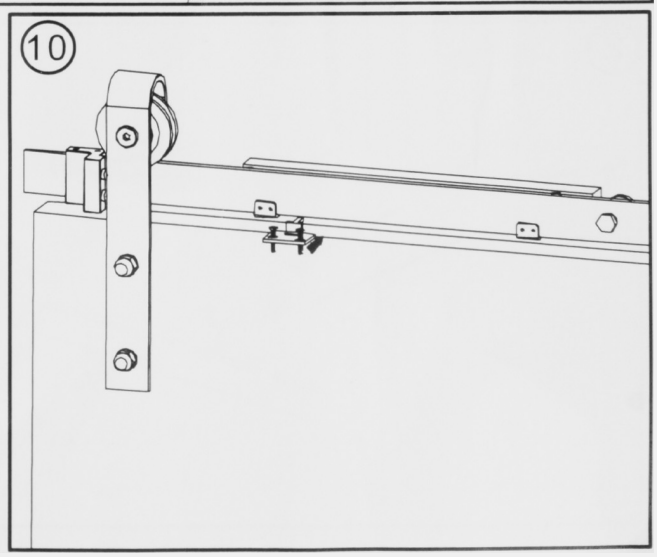

Ak ste si nevybrali set so spomaľovačom, ignorujte krok 8 až 10.

Dovozca: MP KOVANIA s.r.o.
www.mp-kovania.sk